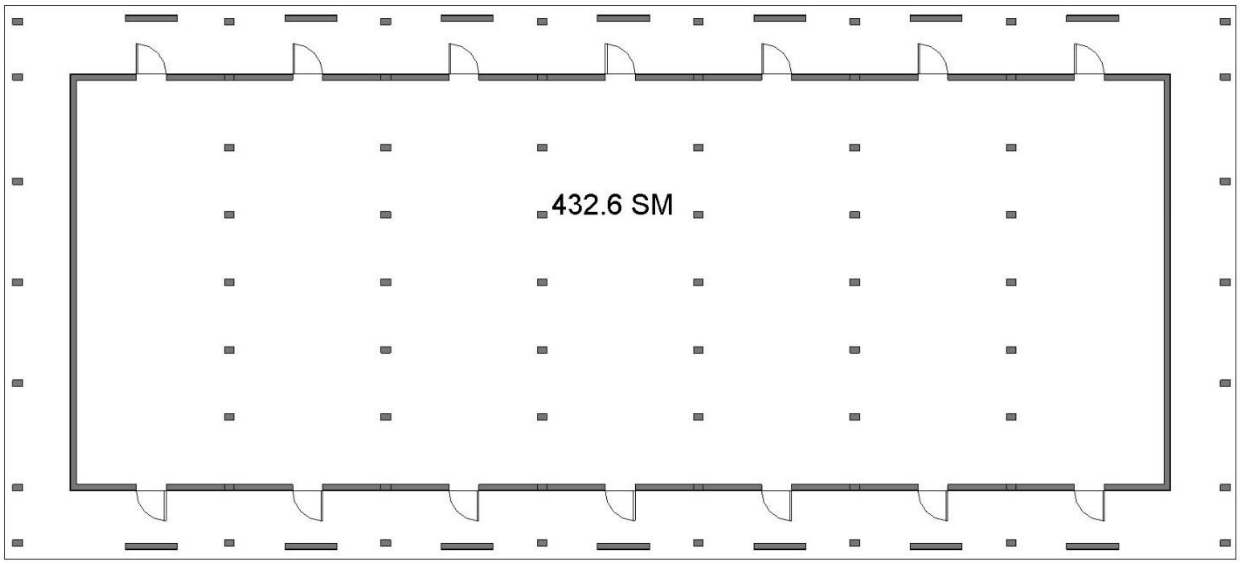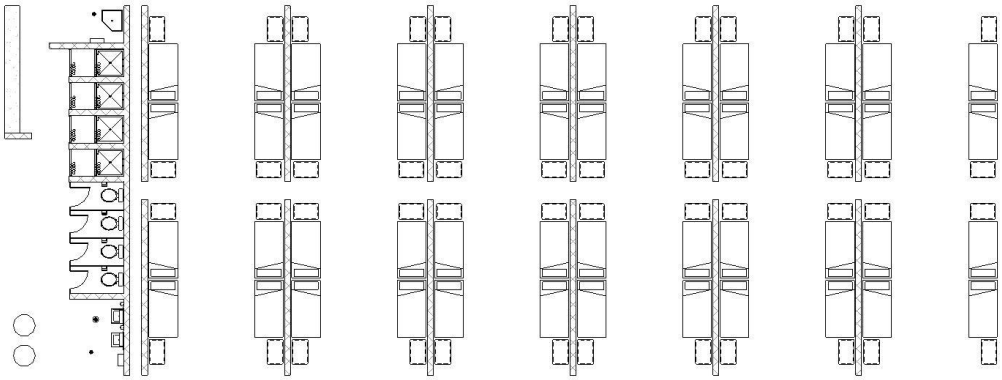
432.6 SM